Shark®

DuoClean双刷头吸尘器
使 用 说 明 书
S1/S6/S7/S9

www.sharkclean.com.cn
400-650-0048

重要安全须知

仅适用于家庭使用

⚠警 告

为了减少由于使用不当造成的受伤、起火、触电以及财产损失等风险，请使用前仔细阅读以下说明。不具备完全行为能力的人需要在监护人的指导下使用。

吸尘器地刷，折叠管以及吸尘器主机均为带电部件：

- 不属于可单独替换零件；
- 禁止用吸尘器吸液体；
- 清洁禁止浸入水中；
- 当吸尘器主机或折叠管损坏时禁止使用。

- 为了防止起火、爆炸或受伤，请在使用前检查锂电池以及充电器是否有损坏。禁止在锂电池或充电器损坏时使用吸尘器。
- 禁止在户外或湿润的表面使用。仅限干燥表面使用。
- 当吸尘器因为摔倒、损坏、放到户外或者浸水，出现使用异常时，需要将产品返回公司检修保养或检测。
- 手部湿润情况下禁止接触充电器以及吸尘器。
- 禁止吸尘器处于无人看管的状态下工作。
- 电池组需远离发热源。
- 在组装或拆卸地刷前请关闭电源。
- 仅限使用Shark原装充电器及电池。其他类型电池可能引起爆炸，造成伤害。
- 仅限在坚固的水平表面使用充电座。
- 禁止燃烧器材，即便在严重损坏的情况下，因为这可能引起在燃烧中爆炸。

使用

重要安全须知

仅适用于家庭使用

! 请保存这些使用说明，请在使用前仔细阅读

- 当折叠管在存储模式下禁止把吸尘器挂在墙上。
- 不稳定的表面放置吸尘器，例如椅子或者餐桌等。
- 禁止在吸口处放置任何物体。禁止在任何吸口堵塞时使用吸尘器。灰尘、棉絮、毛发或者其他物品可能造成气流减弱，请及时清理。
- 禁止儿童操作产品或者当作玩具使用。当在儿童附近使用时产品时，需要密切关注。禁止儿童在无监护人的情况下清理或者维护产品。
- 禁止在在没有安装软毛滚刷、尘杯以及过滤器未安装好的情况下使用产品。
- 禁止在气流受限的情况下使用。当气流管道或者吸头堵塞时，关闭吸尘器电源，取出电池。取出所有障碍物，然后重新通电使用。
- 使用时吸头需远离头发、脸部、手指、裸露的脚部，或者宽松的衣物。
- 仅限使用厂商推荐的附件。
- 当温度低于10°C或者超过38°C时禁止充电。
- 请在室内储存器材。禁止在温度低于3°C的情况下使用或储存。确保在使用前让产品处于室温状态下。

尘杯、过滤器、配件

! 吸尘器通电前

- 日常清洁后，请确保所有过滤器彻底干燥。
- 日常维护后，请确保软毛刷和所有的过滤件安装到位。
- 确保配件不要被堵塞物堵塞，开口处远离脸部与身体。

- 仅限使用Shark品牌的过滤器和配件。用其他品牌的配件将会导致保修无效。

常规清洁

- 禁止用吸尘器清洁尖锐物品，例如玻璃、钉子、螺丝、硬币，否则将导致吸尘器的损坏。
- 禁止用吸尘器清洁石膏板灰、壁炉灰以及灰烬。
- 禁止吸入冒烟物或燃烧物，例如火炭、烟蒂或者火柴。
- 禁止吸入可燃、易燃物，例如点火液、汽油、煤油。禁止在有其相关物质的环境下使用。
- 禁止吸入有毒溶液，例如氯漂白剂、氨或者下水道清理剂。
- 禁止在封闭空间内使用。例如存在油漆、油漆稀释剂、防虫剂的环境、可燃粉尘或者其他引起爆炸、有毒的物质的环境。
- 禁止吸入任何液体。
- 禁止将吸尘器浸入水中或任何液体。
- 清理楼梯时需要格外小心。

⚠警 告

为了减少由于错误使用产品可能造成的身体受伤、起火、触电以及财产损失等风险，请使用前仔细阅读以下说明。此产品包含了电气连接以及运动部件，错误使用这些部件会对用户产生潜在风险。

锂离子电源组蓄电池

!重要安全说明,仅限家庭使用

- 锂电池包是器材的电力来源。当产品开启时禁止充电。

重要安全须知 仅适用于家庭使用

- 出现故障或调试产品时候，需将电池取出。如果长时间不使用产品或者储存产品时，需将电池包取出。
- 仅允许使用Shark®品牌充电器 (YLS0243A-C288080 或 YLS0483A-C2880802) 给产品充电。不合适的充电器可能导致锂电池有起火的风险。
- 仅允许使用与产品相匹配、指定的锂电池包。使用其他任何电池组将会有受伤或起火的风险。
- 当锂电池不使用时，请将其远离所有金属物品，例如回形针、钥匙、钉子或者螺丝等等。电池接线柱短路会增加燃烧或起火的风险。
- 在滥用的状态下使用，可能会导致电池组漏液。确保电池远离液体，以免造成刺激或燃烧。如果与皮肤接触，请用大量清水冲洗。如果液体进入眼睛，请寻求医疗救助。
- 禁止将电池组或器材暴露在温度超过130°C的环境下，这将或造成爆炸。
- 充电严格按照说明书中指导的方式。禁止在指定温度范围之外的情况下充电。在超出指定温度范围的情况下不正确充电，将或导致锂离子电源组蓄电池损坏，增加着火风险。
- 器材维修仅限于专业维修人士，并且替换部件时仅限于完全相同的部件。为了确保安全，禁止用户修改或修理器材(在说明书的安全使用指导下除外)。
- 为了延长电池使用寿命，请不要在温度低于3 °C 或者超过40°C的环境下储存。
- 锂电池包不得浸入水中、盐水或者任何液体中。

请保存这些使用说明，请在使用前仔细阅读。

目录

1 了解您的吸尘器

P7 吸尘器大图标注
P8 配件

2 安装和使用

P11 吸尘器的安装
P12 电池的使用
P13 折叠臂（金属管）的使用
P14 吸尘器模式的使用
P15 配件的使用
P16 保养与维护

3 故障排除

P21 常见故障排除

4 产品与售后

P25 型号配置表
P26 产品规格表
P27 吸尘器有害物质限制使用标识表
P28 售后服务

www.sharkclean.com.cn
400-650-0048

01

了解您的吸尘器

- 吸尘器大图标注
- 配件

欢 迎!

感谢您的购买。用此安装手册来了解您的新款吸尘器的强大功能。从安装，使用至维护方法，您都可以在这里找到解答。

注意： 您的锂电池包出货时处于未充满电的状态，第一次使用之前请充满电。第一次使用请将电池电量完全用尽，否则或将导致LED指示灯异常。

吸尘器大图标注

注意：S1不具备折叠功能

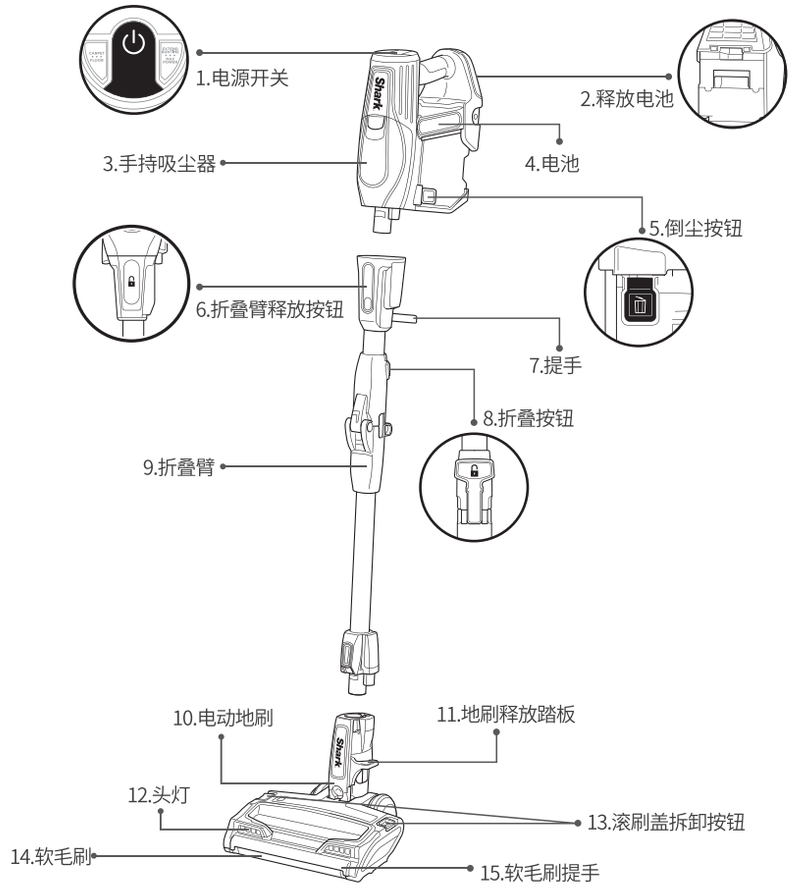

配件

注意：配件因型号不同而有差别，详见第25页“型号配置表。”

在吸尘器系列中有各种各样可以兼容的配件。
如需购买额外的配件，请登录www.sharkclearn.com.cn网站

A

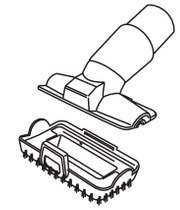

A 二合一除尘毛刷

适用于清洁硬面以及家居饰品

B

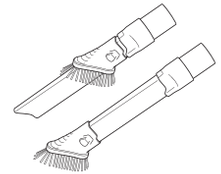

B 二合一缝隙清洁吸

适用于清洁缝隙，长款的缝隙吸头还可清洁地脚线以及天花板。

C

C 抗过敏毛刷

特别适用于清洁家具表面的粉尘，过敏原颗粒物

D

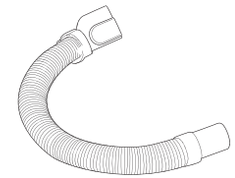

D 伸缩软管

可伸缩软管容易弯曲，便于清理书架、电视后面、家具下面等等。

E

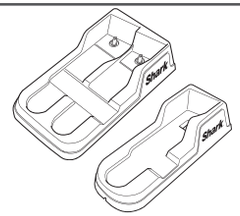

E 双电池/单电池充电座

电池充电的便携装置。

F

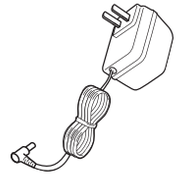

F 充电器

可以直接给电池充电，也可以通过充电底座来充电。

G

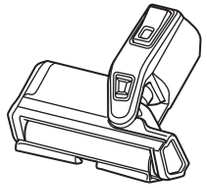

G 电动床吸

机动化紧密结合的刷头能够强有力地清洁各种表面上的过敏源、灰尘、毛发。

H

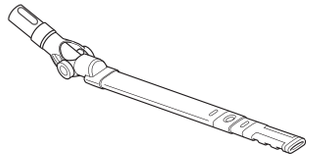

H 折叠吹塑扁吸

折叠杆的旋转轴功能可延伸到家具底部以及家具高处进行清洁。

02

安装和使用

- 吸尘器的安装
- 电池的使用
- 折叠臂的使用
- 吸尘器模式的选择
- 配件的使用
- 吸尘器内容物的清洁

〉吸尘器的安装

第一步

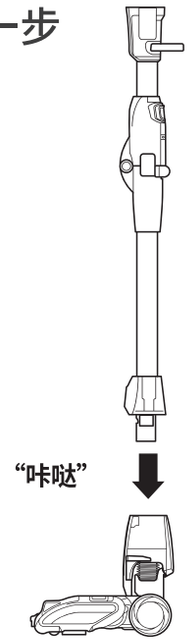

1.将折叠管插入DuoClean电动地刷，同时按压出“咔哒”声，确保连接牢固。

第二步

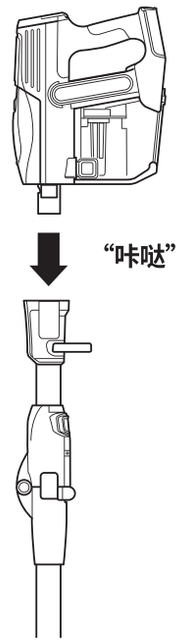

2.将手持吸尘器部位插入折叠管顶端，同时按压出“咔哒”声，确保连接牢固。

〉电池的使用

电池的回收利用：

当您的电池需要替换、处理或者回收时，需按照当地的相关规定。将其送至授权回收中心或者供应商。当丢弃废旧电池时，请联系当地回收中心寻求帮助。

注意： 部分充电方式也许不包含在您的吸尘器使用功能上。

您的电池包出货时处于未充满电的状态。第一次使用之前请充满电。第一次使用请将电池电量完全用尽。否则或将导致LED指示灯异常。

电池充满电需约4小时。购买额外的电池配件请登陆www.sharkclean.com.cn。

吸尘器工作时，低档模式下电池供电吸尘器可连续工作22分钟，高档模式下电池供电吸尘器可工作10分钟。

1.电池的组装

将您的电池包滑动推进至手持吸尘器的后端。拆卸电池时，按压释放键，使电池包滑出手持吸尘器。

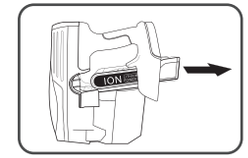

2.电池充电器使用方式

将电池与充电器端口相连接，将插头插入外接电源插座中即可充电，电池在吸尘器中，或者单独拿出即可充电。

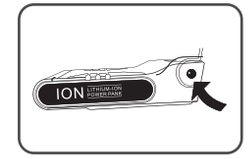

3.电池充电底座使用方式

将电池充电器连接到底座，把电池放入充电底座，即可充电。

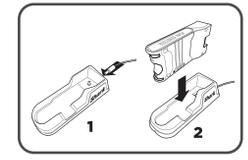

4.充电状态显示 (详见下页图示)

当锂电池充电时，3个LED指示灯会一起闪烁，然后按照顺序持续发亮。当充满电时3个指示灯会持续发亮，然后在短时间内灭掉。这将会在电池充满电之后延长电池的使用寿命。

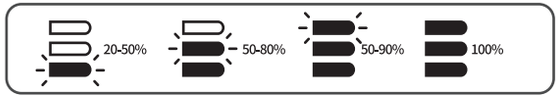

5.LED电池电量显示器

当电池断开连接时，LED指示灯会相继灭掉。当电池电量低于5%时，底部的LED指示灯会闪烁，提醒充电。

折叠臂的使用

⚠警 告

吸尘器无法单独直立。在部件缺乏稳定的情况下使用或将造成身体损伤。正确方法：按住折叠臂储存按钮，并且轻柔地向地板吸头方向折叠，使其处于储藏模式。

注意： S1型号不具备此功能。

1.使用折叠臂

首先按下折叠臂按钮，使其变换为低角度模式，然后再按住吸尘器的开关键，之后将折叠杆向后倾斜，使滚刷启动。不需弯腰即可清理家具底部难以触及的角落。

小贴士：处于手持吸尘器部位下方的把手可以协助您折叠或展开折叠臂。

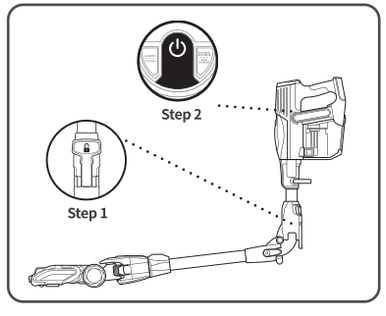

2.折叠储藏功能

按住折叠 🔓 按钮，然后轻轻向前（也就是吸头方向）折叠，直至其锁定，即可完成储存模式。可以利用把手将吸尘器放置储藏的位置。
再次使用吸尘器时，只需按住 🔓 按钮，同时将手持吸尘器抬起即可。当吸尘器达到完全直立状态时，折叠杆将会自动固定。

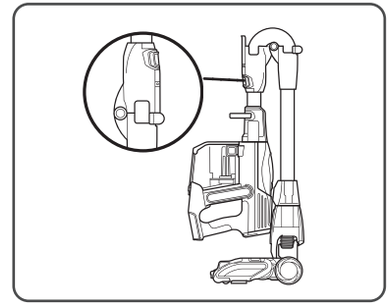

吸尘器模式的使用

SMART RESPONSE智能响应技术

吸尘器具备的智能响应技术帮助您选择最理想的吸力和毛刷滚动速度。

注意： 在清洁地毯前，请参考地毯厂商推荐的清理建议。

1.地面模式 （详见下页图示）

地毯模式-适用于清理污垢严重的地毯。两个毛刷同时高速旋转，共同清洁藏在地毯下面的灰尘污垢。

地板模式-适用于清理硬面地板以及轻度污垢的地毯。清理时，硬毛刷与软毛刷同时缓慢轻柔旋转，已达到清洁目的。软毛刷可以清洁细粉尘以及大颗粒，与此同时硬毛刷将这些污垢导入吸管中。

2.吸力模式 （详见下页图示）

低档模式-适用于日常清洁

高档模式-适用于较严重的污垢。（此模式比“低档模式”更加耗电）

地面模式/吸力模式图示：

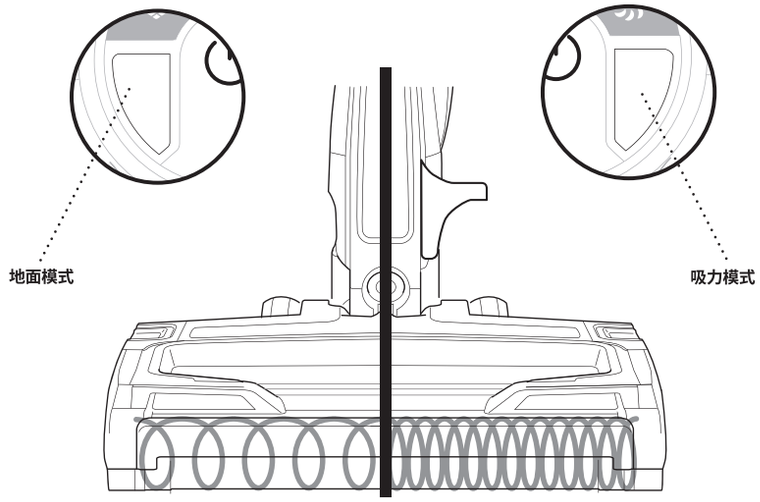

配件的使用

1.长距离清洁方法

1）首先使吸尘器直立。用脚踩在脚踏板上，然后向上拉出。按下折叠 🔓 按钮，使折叠杆倾斜角度。

2）选择您心仪的配件，连接到折叠杆上。

小贴士：为了更方便清洁楼梯，建议您直接将吸头连接到手持吸尘器上。

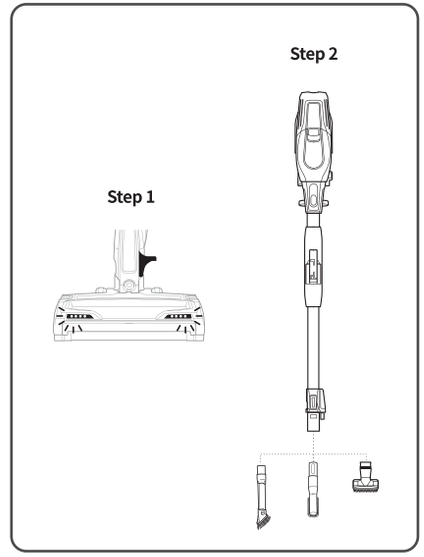

2.短距离清洁方法

1）按住折叠管上方的 🔓 释放按钮，使其与手持吸尘器断开。

2）选择您心仪的配件连接到手持吸尘器上。

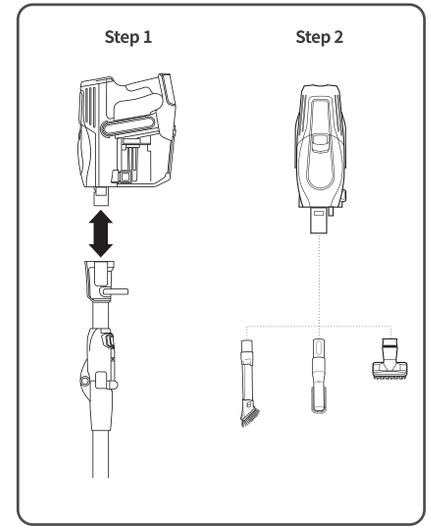

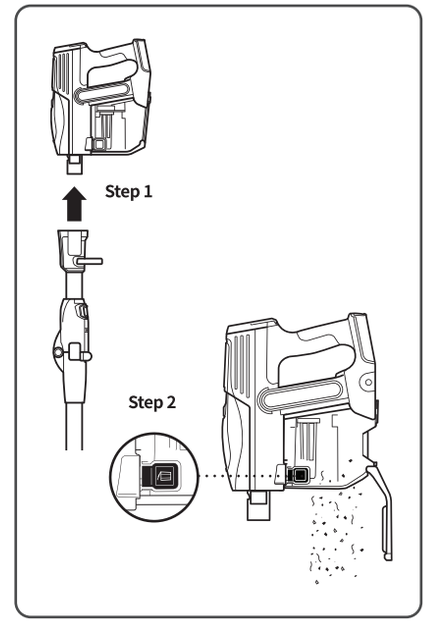

保养与维护

⚠ 警告：

在维修保养前务必关闭电源。

注意：请按照规定清理集尘杯内壁。

当集尘杯内的灰尘达到“上限”位置，请及时清理。

1.清空集尘杯

1）首先按住折叠臂（金属管）🔓 释放按钮，向上拉手持吸尘器，使手持吸尘器从折叠臂（金属管）拔出。

2）将集尘杯杯口对准垃圾桶，按住边上的 🗑 按钮，即可倒出垃圾。

⚠警 告

当清洁毛刷时，除了头发、线团、纤维或者其他碎片，请不要随意剪断任何东西。

2.清洁硬毛刷

1）按住滚刷盖拆卸按钮，向电动地刷后方滑动，即可打开盖子。

2）按照上图所示，用剪刀剪掉缠绕在毛刷上的毛发、线团或其他碎片。

3）将滚刷盖对准卡槽，然后向下按压头灯的位置，直到听到“咔哒”声表示安装完成。

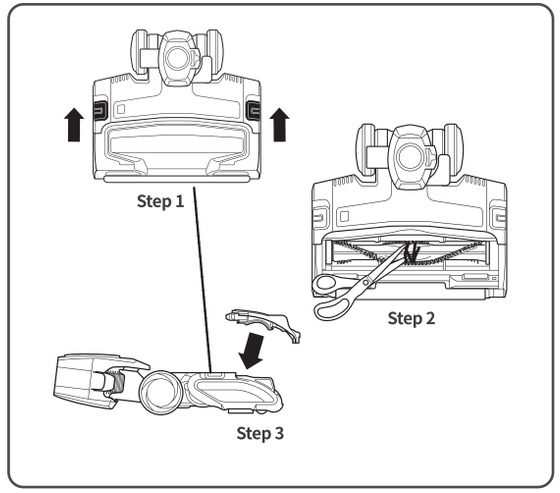

3.清洁软绒刷 （详见下页图示）

1)按住滚刷盖拆卸按钮，向电动地刷后方滑动，即可打开盖子。通过右侧的PULL键取出软毛刷。剪断并清理缠绕在软毛刷上的毛发、线团或地毯纤维以及其他碎片。

2)清洗软毛刷（仅限用清水），确保其完全干燥24小时以上，再将其放回。

3)将软毛刷放回地面吸头中，听到“咔哒”声表示安装到位。将毛刷保护盖对准毛刷库卡槽，然后向下按压头灯的位置，直到听到“咔哒”声表示安装完成。

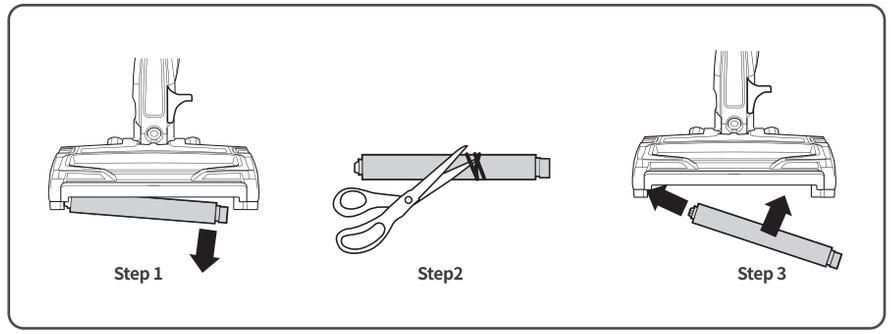

检查堵塞状况：手持吸尘器、折叠臂、以及电动地刷

1)关闭吸尘器电源，取出电池。

2)拆下所有连接手持吸尘器的折叠臂，检查所有通向集尘杯的通风口。

3)从折叠杆上拆下电动地刷，检查杆部是否堵塞。

4)将电动地刷的颈部向后清洁，检查通风管是否堵塞，及时清理堵塞物。

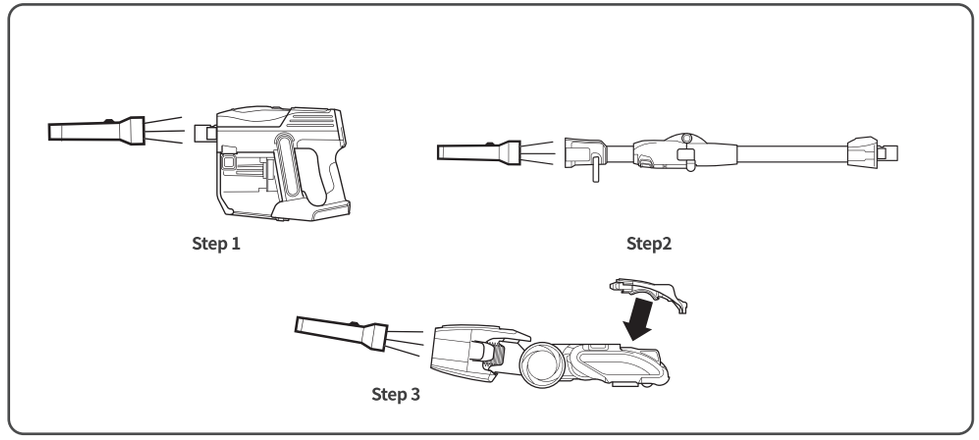

4.过滤器的清洁、更换

推荐过滤器清洁计划

每月清洗一次过滤棉，每月清洗HEPA滤网。

⚠警 告

仅限使用清水清洗滤网/滤棉，清洗后需待其完全干燥使用，否则或将导致有触电、起火等危险。

1.清洗过滤棉 - 打开过滤器保护盖，取下过滤棉，用水冲洗过滤棉和过滤架。在清洗过程中可以轻轻弹掉过滤器上的灰尘。当过滤棉完全干燥时，可将其归回原位，盖好保护盖。

2.清洗/更换HEPA过滤网 – 按住手持吸尘器底部的释放按钮，打开盖子，替换/清洗HEPA过滤网，将其归回原位。

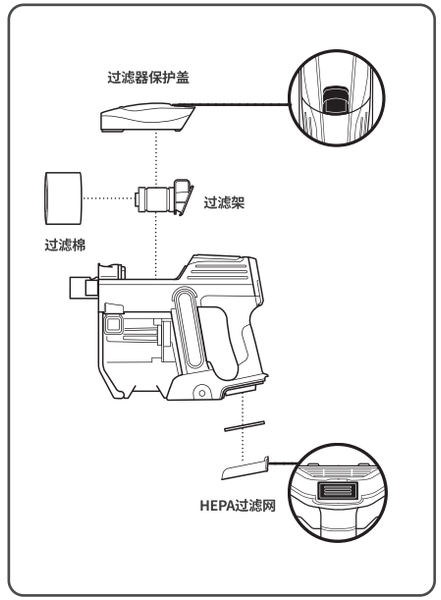

03 故障排除

· 常见故障排除

⚠警 告

为了减少风险，请在维护前关闭电源并且将电池卸下。

吸尘器无法工作，无吸力或吸力减弱。（更多信息请参考安装和使用章节）

- 查看过滤器是否需要清理。按照说明冲洗过滤器，等待其完全干燥后方可重新放入吸尘器。
- 集尘杯可能被填满；清空集尘杯。
- 检查地面电动地刷是否有堵塞物；如需要请清理堵塞物。
- 清理缠绕在软毛刷和硬毛刷上的（以及陷在软毛刷后面的）毛发、线团、地毯纤维。
- 检查手持吸尘器以及金属管道有无堵塞物；如需要请立即清理。如果仍存在问题，请联系客服电话400-650-0048。

吸尘器吸住地毯

- 让吸尘器处于“低档模式”。在吸小地毯精致的缝边时要格外注意。
- 关闭电源，打开滚刷盖，取出地毯，重新启动吸尘器。

硬毛刷、软毛刷无法滚动

- 当电动地刷上的滚刷指示灯变成红色，说明软毛刷或硬毛刷停止工作。这时立即关闭电源，从手持吸尘器上取出锂电池，检查处理毛刷是否有异物。重新组装之后，如果指示灯显示绿色，说明障碍物成功清除。如果指示灯仍显示红色，请拨打客服电话400-650-0048。若指示灯不闪烁，检查手各个部件是否连接到位。重新连接后，指示灯仍不闪烁，请拨打客服电话。

吸尘器自动关闭 （详见下页说明）

- 有若干原因会造成吸尘器自动关闭，包括被堵塞、锂离子电源组蓄电池故障以及机身过热。如果出现吸尘器自动关闭，请参考以下步骤：

  a.查看锂电池的LED指示灯，判断是否电量不足。如果电池显示不需要充电，请关闭电源并取出电池。

  b.清理集尘杯（详见维护保养章节）。

  c.检查金属管，配件，其他通风管道是否有堵塞物。

  d.让部件与电池静置冷却至少45分钟，直至其达到室温。

  e.将电池放回吸尘器然后按开关键。

注意：如果吸尘器仍然不能正常工作，请拨打客服电话400-650-0048。

电池LED指示灯闪烁

- 假如顶或底端的两个LED灯闪烁（图片A，图片B），请拨打客服电话400-650-0048。
- 最底端的LED指示灯闪烁（图C）：锂电池需要充电
- 最顶端和最底端的指示灯闪烁（图D）：锂电池温度不在最佳状态，充电暂停。保持插电状态，稍后会重新开始充电。

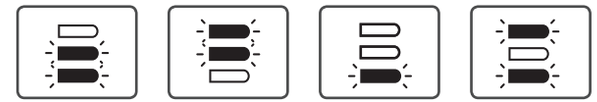

电动地刷刷指示灯闪烁

绿色-表示电动地刷正常使用中。

红色-表示电动地刷区域有堵塞物，需要关闭吸尘器，将异物取出。

不亮灯-表示吸尘器不通电，或者折叠管与手持机连接不良，或者折叠管与地刷连接不良。

故障排除

“地板模式”和“地毯模式”LED指示灯交替闪烁

- 部件温度过热。关闭电源。待部件冷却后，检查是否有堵塞物并清理。过滤器也许也需要清理。

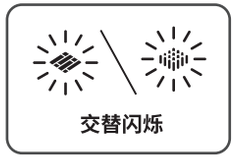

“高档模式”和“低档模式”指示灯同时闪烁

- 检测到堵塞物，请拆卸部件并清理。

头灯闪烁

- 毛刷库关闭方式不正确。需要将吸头保护盖对准突出部分对准吸头卡槽，盖住盖子，并且向下按压头灯的位置，直到听到“咔哒”声表示已盖好。

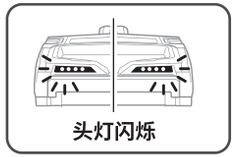

注意：如有其他问题，请拨打客服电话400-650-0048。

04

产品与售后

- 型号配置表
- 产品规格表
- 吸尘器有害物质限制使用标识表
- 售后服务

Shark 无绳吸尘器各型号配置表

	S1	S6	S7	S9
手提机部分	●	●	●	●
双滚刷电动地刷	●	●	●	●
直导电管	●			
折叠导电管		●	●	●
二合一除尘毛刷	●	●	●	●
二合一缝隙清洁吸	●	●	●	●
抗过敏毛刷	●	●	●	●
伸缩软管	●			
折叠吹塑扁吸				●
电动床吸		●	●	●
电池	●	●	●	● ×2
单充电座			●	
双充电座				●
充电器	●	●	●	●

产品适用标准：GB 4706.1-2005 GB 4706.7-2014 GB 17625.1-2012 GB 4343.1-2009

产品规格表	
产品型号	S1/S6/S7
额定电压	25.2V
额定输入功率	300W
充电器型号	YLS0243A-C288080
充电器输入	100-240V~ 50/60Hz 0.8A Max
电动地刷型号	DC02
电动地刷额定功率	65W
电池容量	2450mAH
充电时间	4H

产品规格表	
产品型号	S9
额定电压	25.2V
额定输入功率	300W
充电器型号	YLS0483A-C2880802
充电器输入	100-240V~ 50/60Hz 1.6A Max
电动地刷型号	DC02
电动地刷额定功率	65W
电池容量	2450mAH
充电时间	4H

吸尘器产品的有害物质限制使用标识表

部件名称	有害物质					
	铅(Pb)	汞(Hg)	镉(Cd)	六价铬(Cr(VI))	多溴联苯(PBB)	多溴二苯醚(PBDE)
橡胶件(密封垫,发泡橡胶)	○	○	○	○	○	○
电机	○	○	○	○	○	○
电池	×	○	○	○	○	○
充电器 PCBA	×	○	○	○	○	○
非阻燃塑料结构件(外壳等)	○	○	○	○	○	○
阻燃结构件(开关、连接器等)	○	○	○	○	○	×
其它金属结构件(外壳、支撑件等)*	○	○	×	○	○	○
标准件	○	○	○	×	○	○
印刷线路板组件(PCB板、线束等)*	×	○	○	○	○	×

○ 表示该有害物质在该部件所有均质材料中的含量均在GB/T 26572规定的限量要求之下。

× 表示该有毒有害物质至少在该部件的某一均质材料中的含量超出GB/T 26572规定的限量要求。“×”的部件表明,由于目前全球的技术和工艺水平限制而无法实现非环保类物质或元素的完全替代,后续随着技术上的改进将逐步改进。

★ 表示仅部分型号产品含该部件。

环保使用期限10年:表示本产品中含有的有害物质不会发生外泄或突变,用户在产品说明书所述的正常情况下正常使用本产品不会对环境造成严重污染或对其人身、财产造成严重损害的期限。

服务条款

1.本产品严格执行国家新三包规定,筒式吸尘器整机保修3年,手持等其它吸尘器保修2年。

2.非家庭使用机器整机保修半年(如经营,商用,公司集体产品等)。

3.保修期内可享受免费上门服务,特殊区域除外。

4.产品享受清洁管家服务

保修期界定

1. 以购机发票、电子购买记录等有效保修凭证的开具日期作为保修期的起始日期。

2. 没有有效保修凭证的,按出厂日期后3个月作为保修期的起始日期。

3. 若既无有效保修凭证也无出厂日期,则按该产品的最早上市日期后6个月作为保修期的起始日期。

非保修范围

1.正常磨损(例如:保险丝,刷条等耗材)

2.因粗心使用,疏于护理,不当搬用,疏忽操作或违反使用手册随意操作导致的吸尘器出现的意外损坏和故障。

3.非我公司指定的维修点安装、维修造成损坏的(包括消费者自行安装或拆卸修理),使用非我公司的纯正零件或小部件。

4.因不可抗力(如雷电,火灾,地震,水灾等自然灾害)造成的。

5.超过保修期的。

6.使用环境(如电压,温度,湿度,通风条件等)不符合产品说明书的表述的。

7.无有效发票或购买证明的,且无法证明处于保修期内。

8.发票与实物不符或涂改的。

其它事项按国家新三包规定执行:如您发现产品需要服务时,请直接联系我司指定服务网点或拨打服务热线:400-650-0048。

更多资讯请登录官方网站
www.sharkclean.com.cn
如需帮助请拨打服务热线
400 650 0048

Shark®

Shark商标持有人为美国SharkNinja Operating LLC.
制造商：SharkNinja (Hong Kong) Company Limited
地址：香港德辅道中238号21楼　21/F, No. 238 Des Voeux Road Central, Hong Kong
经销商：尚科宁家（中国）科技有限公司
地址：浙江省杭州经济技术开发区泰美国际大厦1幢2301室　邮编：310000