210mmx142mm、60g环保纸+黑色、骑马钉

产品获得CCC认证
本企业通过ISO9001
质量管理体系认证

九阳股份有限公司
Joyoung Company Limited

济南市槐荫区美里路999号
No. 999 Meili Road, Huaiyin District, Jinan
邮编：250118
传真：400 6186 996
www.joyoung.com

阳光服务热线
400-6186-999

Joyoung 九阳

使用说明书
Operation Instruction

磨粉机
S1-M91

面点机
Onecup
燃气热水器
开水煲
油烟机
电炖锅
消毒柜
空气炸锅
燃气灶
面条机
电热水器
榨油机
电饼铛
豆浆机
面包机
净水
原汁机
电压力煲
料理机
切丝切片机
电磁炉
电烤箱

使用产品前请仔细阅读本使用说明书，并请妥善保管。

前 言

尊敬的用户：

感谢您使用九阳磨粉机。本说明书仅适用于“S1-M91”磨粉机产品。书中的所有内容仅供用户使用和维护时参考，未尽事宜欢迎用户向本公司的客户服务部门咨询。

本产品已通过中国质量认证中心（CQC）颁发的食品接触安全认证，食品接触材料均符合相应法规和标准要求，请放心使用。

愿九阳磨粉机给您的生活带来温馨、便捷与健康。

（本说明书中技术规格如有变更恕不另行通知）

目 录

第一章 安全注意事项 ①
第二章 产品部件名称 ③
第三章 产品使用方法 ③
第四章 清洁和保养 ⑥
第五章 故障分析及排除 ⑥
第六章 产品基础信息和装箱明细 ⑦
第七章 电气原理图 ⑧
食谱 ⑨
有害物质限制使用标识表 ⑩
食品接触材料信息表 ⑪
售后服务 ⑫

第一章 安全注意事项

注意

对可能导致人员受伤或物品损害的风险要关注。

1 本产品仅适于家庭使用，请勿作为其他用途。
2 请勿在无人看管的情况下运行本产品。
3 本产品为I类电器，为防止漏电，安装前请确保接地线接地良好。
4 本产品不打算由存在肢体、感官或精神能力缺陷或缺少使用经验和知识的人（包括儿童）使用，除非有负责他们安全的人对他们进行与器具使用有关的监督或指导。应照看好儿童，确保他们不玩耍本产品。
5 本产品输入电压/频率为220V/50Hz，接通电源前，请检查是否与当地电压相符。高或低于该电压可能会影响产品性能或损坏电器元件，建议使用稳压器，以确保产品正常使用。
6 本产品仅限于与配套的（包括产品本身配置的和本公司独立出售的）连接器、主体等部件一起使用，请勿使用非配套的部件，以免影响产品性能或发生事故。
7 使用前请检查主体、磨粉杯等部件是否完好。如发现损坏，请停止使用并及时与本公司客户服务部门联系。请勿自行拆卸修理，以免影响产品性能或发生事故。
8 如果电源软线损坏，为了避免危险，必须由制造商、其维修部或类似部门的专业人员更换。
9 请勿用湿手插、拔电源插头，以免触电。断开电源时，请用手握住插头拔出，请勿拉扯电源线；请勿将电源线碰到尖锐的棱边、尖角等物，以免损坏漏电。
10 使用本产品时，请将其置于平稳的台面上。请勿在倾斜、不稳定的台面上或在地毯、毛巾、塑料、纸等易燃物品上操作本产品，并请远离台边缘，以免产品倾倒或发生事故。
11 禁止空载（杯中无食材）或超载（食材量超过额定值）使用本产品。
12 本产品运行速度已设置成理想状态，不需要进行调节。
13 接通电源前，请确认开关处于关闭状态，并且磨粉杯及其他部件已安装到位，以免产品不通电或造成人身伤害。
14 在更换部件或接触运动部件前要关掉电源开关并断开电源。
15 产品工作时，严禁移动产品、提起杯体或触碰刀片、电机等可动部件，以免造成人身伤害或损坏产品。

16 在拆、装、调校或清洗本产品的任何部件之前，请关闭开关、断开电源，以免产品漏电或意外启动。
17 本产品连续工作时间不得超过1分钟。若未能达到预期效果，请断开电源，冷却2分钟后再进行加工。以连续工作1分钟后停止2分钟为一个工作周期，连续工作3个周期后，必须断开电源，冷却15～20分钟后再工作，以保证产品寿命。
18 如果刀片被卡住，请先关闭开关、断开电源，再进行清理，以免发生伤害事故或损坏产品。
19 使用时，食材体积不得过大或长度过长，块状食材（如冰糖）边长应小于2厘米，长条状食材长度应小于3厘米。
20 本产品只适用于干性食材的粉碎，不能用于搅拌果汁等。
21 如果产品运行时突然停止工作，可能是电机过热触发的自我保护行为，请断开电源，冷却20～30分钟后方可使用。
22 产品使用完毕，待刀片停止转动后，请先关闭开关、断开电源，再取下杯体，以免引发事故。
23 产品使用完毕请及时清洗，与食品接触部件请用清水进行清洗。排空杯体、清洗切割刀片、磨粉杯内壁和底部时请小心操作，务必注意锋利的刀刃，以免割伤（可佩戴保护手套）。
24 请勿将本产品任何部件放入洗碗机、微波炉、消毒柜或超过60℃的热水中清洗或消毒，亦勿使用其他设备加热，以免部件变形或损坏。
25 请勿将本产品置于高温、强磁、易燃易爆气体（如天然气、沼气等）等环境中，以免部件工作异常或发生火灾等事故。
26 无人使用时请关闭开关、断开电源，以免产品发生短路。
27 丢弃本产品和产品包装时，请交由有相关资质的部门回收，丢弃时请剪断电源线。

第二章 产品部件名称

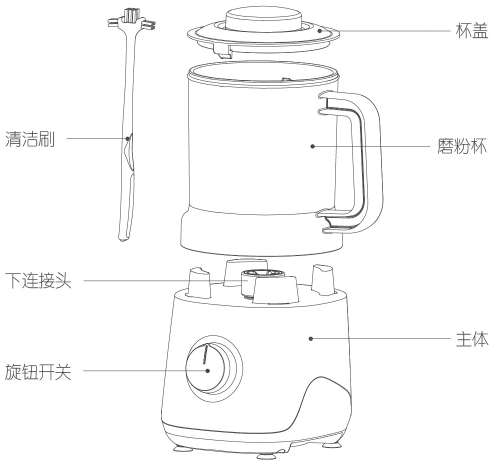

注：产品图片请以包装实物为准！

第三章 产品使用方法

食材粉碎说明

为延长本产品的使用寿命和获得良好的粉碎效果，请参照下表正确使用。

食材	每次最大粉碎量	档位	粉碎时间
冰糖	250克，参考“硬食材”刻度	2档	不超过60秒
八角	150克，参考“软食材”刻度	2档	不超过60秒
黄豆	200克，参考“硬食材”刻度	2档	不超过60秒
大米	300克，参考“硬食材”刻度	2档	不超过60秒
干辣椒	100克，参考“软食材”刻度	2档	不超过60秒
绿豆	200克，参考“硬食材”刻度	2档	不超过60秒

注：

- 在表中未注明的食材请参照上表类似食材操作。
- 可以根据自己的需求调整档位和粉碎时间，但单次总工作时间不能超过60秒。
- 本产品仅适用于干性食材的粉碎。
- 如需处理如杏仁、花生等油性食材，请先将食材进行充分的烘干、晒干或者炒干。粉碎时少量多次，粉碎需要间歇开停几次直到完全粉碎，每次开启约2至3秒，时间不宜过长。
- 大体积或长条状的食材应分成体积≤2×2×2厘米的小块或长度≤3厘米的小段。

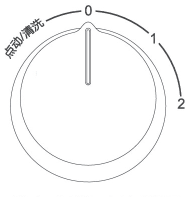

旋钮档位功能说明

点动/清洗	用于快速清洗或食材初粉碎。旋至“点动/清洗”工作，松开则停止。食材较多时建议先旋至“点动/清洗”功能，使食材初粉碎。
1档	低速档，用于粗粉碎。适用于软食材类（如干辣椒、八角等）或颗粒较大的硬食材类及调味类食材（如黄豆、冰糖等）
2档	高速档，用于精粉碎。适用于颗粒较小的硬食材类（如绿豆、大米等）及经粗粉碎后的食材。

产品使用说明

1 使用前，请参照“第四章清洁和保养”来清洗磨粉杯和杯盖。

2 将主体放在平整、干净、干燥的地方。

3 参考食谱或“食材粉碎说明”，将食材放入杯体中。按照杯盖上的标识，盖上杯盖，并顺时针旋紧，直到听到“咔”一声，杯盖上的标记与磨粉杯把手处的标记对齐。

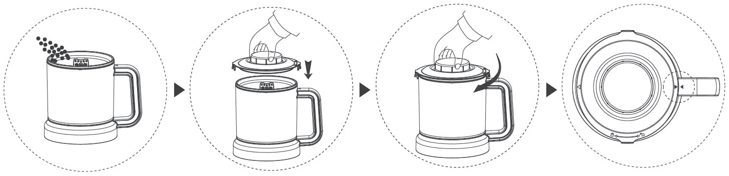

注：

- 放入的食材量不得超过磨粉杯“硬食材”或“软食材”刻度。

4 按主体和磨粉杯上的标识符号指示，将磨粉杯放置到主体上。

5 插上电源线插头，接通电源。

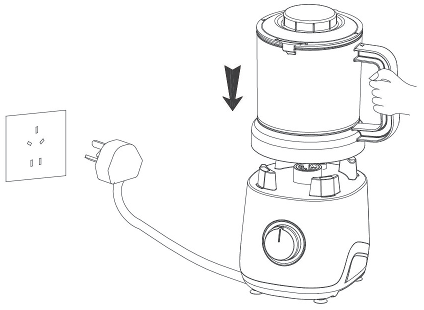

6 参考食谱或“食材粉碎说明”，选择合适档位及粉碎时间。具体可根据个人对食材粉碎效果的喜好缩短或增加粉碎时间。

注：

- 产品开始工作后，10秒内，可能会出现轻微抖动，建议用手按住杯盖。
- 产品工作时，请勿打开杯盖。
- 产品连续工作时间不得超过60秒。

7 加工完成后，断开电源，按图示将杯体从主体上取下，逆时针旋转杯盖90°，然后向上提起，将杯盖取下，倒出食材，用清洁刷清理杯体角落食材。

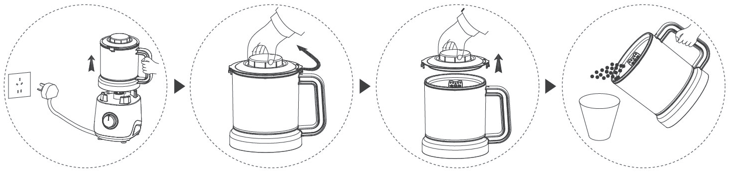

注：

- 断开电源后，请不要马上打开杯盖，待刀片停止旋转后（约3秒）取下杯体，再打开杯盖。

第四章 清洁和保养

- 清洁产品前，务必关闭开关，拔掉电源插头。
- 使用后请及时清洗本产品。
- 请用清水冲洗杯体等食物接触部件，并抹干；刀片非常锋利，清洗时小心刀片锋利以免割伤，可戴保护手套；
- 主体外部可用湿布擦拭，请勿将主体放入水或其它液体中，也不能在水或其它液体下冲洗。
- 储存本产品前，应确保产品是清洁且干燥的。
- 本产品应储存于干燥处并避免阳光直接照射。
- 快速清洗：在磨粉杯中加入适量水，安装好杯盖，将磨粉杯安装到主体上，接通电源，旋至“点动/清洗”档位，工作5至10秒。断开电源，取下磨粉杯，打开杯盖将水倒出并抹干即可。

注：

- 如粉碎花生、芝麻等含油的食材，使用后，建议用洗碗帕和洗洁精进行清洗。

第五章 故障分析及排除

故障现象	原因分析	故障排除
通电后，启动旋钮开关，产品不工作	电源线插头未插好	将电源线插头插到位
	磨粉杯未到位或杯盖未旋紧	将磨粉杯放到位或旋紧杯盖
最开始使用产品时，电机散出难闻的气味	新电机最初使用正常现象	如果多次使用后,产品仍会发出此气味，请送至就近的九阳维修点检测
使用中停机	电压过低	检查电压是否过低
	电机温控保护	停止20～30分钟后再使用
异常震动或噪音大	产品放置不平稳	产品放置平稳
	电压过高	检查电压是否过高

- 如问题不能解决，切勿私自拆卸机器，请送当地售后服务部进行维修，详情请查阅说明书中“售后服务”相关内容或拨打阳光服务热线：400-6186-999进行咨询。
- 以上内容如因型号或零部件变更与实物不符，请以实物为准，恕不另行通知，敬请谅解。

第六章 产品基础信息和装箱明细

第七章 电气原理图

执行标准		GB 4706.1–2005、GB 4706.30–2008
产品尺寸（长×宽×高）		210mm×185mm×335mm
产品净重		约2.5kg
技术参数	额定电压	220V
	额定频率	50Hz
	额定功率	500W
	连续工作时间	≤60秒
	间隔时间	≥2分钟
装箱明细	磨粉机	1台
	说明书	1本
	清洁刷	1把

- 注1：本产品为I类电器，为防止漏电，安装前请确保接地线接地良好
- 注2：本产品的部分参数可能会有变更而未及通知，不便之处，敬请谅解。

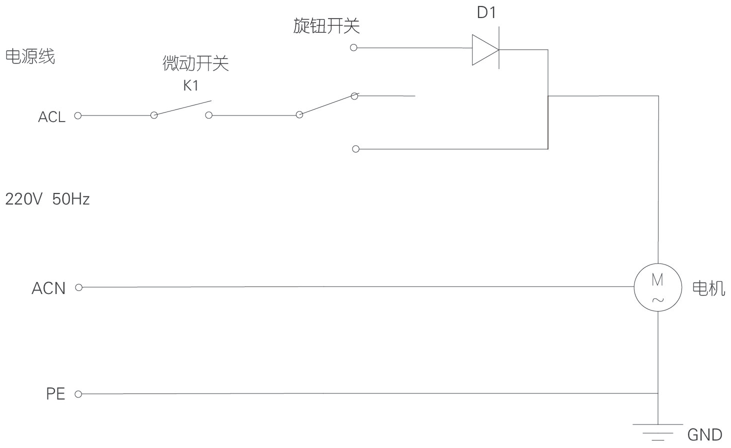

食谱

01
益元八珍粉

营养功效：均衡营养、全家共享
食　　材：熟黑芝麻 25 克、熟淮山 22 克、熟红豆 17 克、熟燕麦仁 22 克 、熟核桃仁 5 克、熟南瓜子 3 克、干红枣片 9 克、干枸杞 2 克
总　　计：105 克
做　　法：1. 将食材烤熟（也可以直接购买熟食材）;
2. 将食材放入杯体中,旋紧杯盖,选择 “2 档”，粉碎 1 分钟即可。

02
健脾消脂粉

营养功效：三高人群
食　　材：熟糙米 15 克、熟燕麦片 30 克 、熟银杏 10 克 、熟葛根 10 克 、熟黑芝麻 30 克、熟荞麦 10 克
总　　计：105 克
做　　法：1. 将食材烤熟（也可以直接购买熟食材）;
2. 将食材放入杯体中,旋紧杯盖,选择 “2 档”,粉碎 1 分钟即可。

03
养心宁神粉

营养功效：益气补血、缓解疲劳、气血两虚
食　　材：熟红豆 50 克、熟红枣 20 克、熟枸杞 5 克、熟莲子 10 克、熟黑芝麻 30 克
总　　计：115 克
做　　法：1. 将食材烤熟（也可以直接购买熟食材）;
2. 将食材放入杯体中,旋紧杯盖,选择 “2 档”，粉碎 1 分钟即可。

04
健脾益智粉

营养功效：益智补钙，儿童、老人、孕妇等
食　　材：熟核桃仁 20 克、熟南瓜子仁 20 克、熟黑芝麻 30 克、熟糙米 20 克、熟黑米 20 克
总　　计：110 克
做　　法：1. 将食材烤熟（也可以直接购买熟食材）;
2. 将食材放入杯体中,旋紧杯盖,选择 “2 档”,粉碎 1 分钟即可。

参考资料：

1　[明] 李时珍， 本草纲目[M]. 江苏人民出版社.
2　杨月欣， 王光亚， 潘兴昌，等. 中国食物成分表[M]. 北京大学医学出版，2009.
3　杨予轩， 食物营养圣经[M]. 电子工业出版社， 2012.
4　于新， 李小华，李奇林. 药食同源物品使用手册[M]. 中国轻工业出版社， 2012，7.

注：

- 食材必须是无水无油。
- 磨粉后冲饮方式建议：30克粉加100毫升沸水冲饮。
- 确保食材在水分含量和油脂含量少的情况下磨粉，杯体中干燥无液体。油脂含量高的食材在粉碎时会形成稠状物并易粘附在杯壁上，不影响食用。

有害物质限制使用标识表

部件名称	有害物质					
	铅 (Pb)	汞 (Hg)	镉 (Cd)	六价铬 (Cr(VI))	多溴联苯 (PBB)	多溴二苯醚 (PBDE)
与食品接触的配件（杯体*等）	○	○	○	○	○	○
橡胶件（密封圈、减震垫等）	○	○	○	○	○	○
非阻燃塑料结构件（刀座*、旋钮*等）	○	○	○	○	○	○
不锈钢结构件（搅拌刀*、刀盘*等）	○	○	○	○	○	○
玻璃杯*	○	○	○	○	○	○
标准件（螺钉、垫圈等）	○	○	○	○	○	○
阻燃塑料结构件（电机支架、线路板盒*等）	○	○	○	○	○	×
其他金属结构件（轴承、装饰件*等）	○	○	○	○	○	○
电器件、印刷线路板组件*（PCB板、电容、变压器等）、电机、电源线、线束	×	○	×	○	○	×

○：表示该有害物质在该部件所有均质材料中的含量均在GB/T 26572规定的限量要求之下。
×：表示该有毒有害物质至少在该部件的某一均质材料中的含量超出GB/T 26572规定的限量要求。“×”的部件表明，由于目前全球的技术和工艺水平限制而无法实现非环保类物质或元素的完全替代，后续随着技术上的改进将逐步改进。
*：表示仅部分型号产品含该部件。

有害物质限制使用标志	环保使用期限10年：表示本产品中含有的有害物质不会发生外泄或突变，用户在产品说明书所述情况下正常使用本产品不会对环境造成严重污染或对其人身、财产造成严重损害的期限。 箭头循环标志:表示本产品可回收利用。超过使用期限或经过维修无法正常工作后，不应被随意丢弃，请交由正规回收渠道以及有废弃电器电子产品处理资格的企业处理，正确的处理方法请查阅国家或当地有关旧电器电子产品的处理规定。

以上标识均依据中国有害物质限制使用管理办法及其配套标准SJ/T 11364要求执行。

本产品长期使用不会对人体产生危害，请放心使用。

- 不同体质人群请按照专业人士建议调整用量。
- 食谱营养和功效仅供参考，实际食用效果因人而异，过敏体质消费者请根据自身身体状况谨慎选择。

食品接触材料信息表

请根据说明书要求正常使用本产品。

本产品符合相应食品安全国家标准要求，食品接触材料及其执行标准的符合性信息说明如下：

食品接触用材料		执行标准	符合标准情况	备注
金属	不锈钢06Cr19Ni10（杯体、发热盘、螺杆、刀片等）	GB 4806.9-2016	符合	
	不锈钢12Cr13（刀盘、搅拌轴等）			
	不锈钢12Cr17Ni7（刀片、刀轴等）			
	不锈钢20Cr13（绞肉刀等）			
	不锈钢30Cr13（绞肉刀等）			
	不锈钢（材料成分C、Si、Mn、Ni、Cr分别为：0.12%、1.00%、2.0%~4.5%、6.0%~8.0%、16.0%~18.0%）（刀轴等）			
塑料	ABS（刮刀、搅拌棒、进料筒、清洁刷等）	GB 4806.7-2016	符合	
	AS（搅拌杯、量杯、上盖等）			
	PA（刀架、模头盖、耐磨垫片、清洁刷等）			
	PBT（榨汁网主体等）			
	PC（搅拌杯、量杯、投料盖、进料筒、挤汁器等）			
	PMMA（螺杆等）			
	POM（搅拌器、模头、刀杆、连杆、耐磨垫片等）			
	PP（搅拌杯盖、量杯、接汁杯清洁刷等）			
	PPE（投料盖、搅拌杯盖等）			
	PS（搅拌杯、接汁杯、果渣桶等）			
	PTFE（垫片等）			
	改性PCT（冷搅拌杯、榨汁器等）			
	PET（配合改性PCT使用于有颜色的冷搅拌杯、榨汁器等）			
陶瓷（螺杆等）		GB 4806.4-2016	符合	
橡胶（密封圈、垫圈、套管等）		GB 4806.11-2016	符合	
玻璃（接汁杯、热搅拌杯等）		GB 4806.5-2016	符合	

注：本系列产品包含以上食品接触材料，部分机型可能不含个别材料，请以实际产品为准。

售后服务

01
服务条款

1 本产品执行全国新三包规定，整机包修1年。三包有效期自开具发票之日计算，三包范围仅限家庭使用。
2 购机发票作为产品三包凭证。
3 九阳用户尊享产品服务过程中的免费保洁、保养、检测服务。

02
非三包范围

1 消费者因搬运、使用、维护、保管不当造成产品损坏；
2 非我公司指定的维修点安装、维修造成损坏的（包括消费者自行安装或拆卸修理的）；
3 无有效发票或购买证明的，且无法证明属于三包期内的；
4 发票与实物不符或涂改的；
5 因不可抗拒的自然灾害造成损坏的；
6 超过三包期的；
7 使用环境（如电压、湿度、温度、通风条件等)不符合产品说明书的表述，造成损坏的；
8 超出九阳上门服务范围的，顾客要求必须上门的。

03
服务网点查询

1 请在微信中搜索“九阳”并关注，进入后点击右下方的“我”，然后选择“网点查询”进入查询即可。
2 请登录九阳网络客户服务中心：http://kf.joyoung.com查询。
3 请拨打九阳阳光服务热线：400-6186-999查询。

V1-180502