本产品
已通过CCC认证

关注九阳官方微信
享受便捷阳光服务
在线客服/售后支持/会员活动

杭州九阳生活电器有限公司
Hangzhou Joyoung Household Appliances Co., Ltd.

杭州经济技术开发区下沙街道银海街760号3a幢
Building 3a, No.760 Yinhai Street, Xiasha, Hangzhou Economic and Technological Development Area
邮编：310018
传真：400 6186 996
www.joyoung.com

阳光服务热线：***400-6186-999***

Joyoung 九阳

使用说明书

Operation Instruction

电饼铛(煎烤机)

型号：JK-30C02
JK-30C602

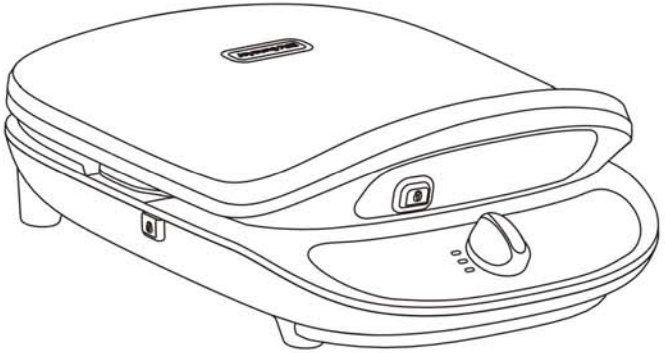

www.joyoung.com

使用前请仔细阅读本使用说明书，并请妥善保管。

尊敬的用户：

感谢您使用九阳电饼铛(煎烤机)。为了便于您正确操作本机器，在使用前请仔细阅读本说明书。请务必认真阅读第一章“安全使用注意事项”。

(本说明书中如有技术规格变更，恕不另行通知)

目 录

前言……1
第一章 安全使用注意事项……2-4
第二章 部件名称……5
第三章 操作面板……6
第四章 使用方法……6-8
第五章 保养和维护……9
第六章 维修服务保证……9
第七章 产品安全指标……9
第八章 执行标准……10
第九章 故障分析及排除……10-11
电气原理图……11
装箱明细……11

前 言

九阳电饼铛(煎烤机)具有烙、煎、炒、烤等功能。可进行如烙饼(大饼、发面饼等)、烤肉、烤虾、烤鱼及炒花生、炒黄豆等多种烹饪操作，产品造型美观大方，性能完善，可靠耐用。

■具有自动控温装置，当内部温度达到设定值时，加热自动停止，操作更方便。

■上发热盘采用悬浮式结构设计，不仅可适应不同厚度的食物，而且可随食物的热膨胀而自由调节，使食物的烤制效果更好。

■选用性能优良的电子元件，发热管采用高碳钢材质，干烧不损坏，安全可靠，使用寿命长，热效率高，省时省电。

■发热盘一次压铸成形，密度高、强度大、不变形、受热均匀，表面采用不粘涂料加工，防粘效果极佳。

第一章 安全使用注意事项

⚠ **警告：对可能导致人员危险、重伤、重大财产损失的风险要警惕；**

⚠ **注意：对可能导致人员受伤或物品损害的风险要关注；**

⚠ **警告**

1、 产品工作中、使用后冷却之前，严禁用手触摸发热盘及产品表面，以防烫伤。

⚠ **注意**

1、 本产品不打算由儿童或有肢体、感官或精神能力缺陷的人使用。除非有负责他们安全的人对他们进行与产品使用有关的监督和指导。应照看好儿童，确保他们不玩耍本产品。
2、 本产品仅供家庭使用。任何商业用途、不适当用途或未遵守本说明书使用引起的故障，本公司均不负任何责任，此等故障损坏不在保修之列。
3、 本产品仅用于煎烤食材，请勿用本产品进行煮水、熬粥、油炸等，否则易造成产品短路、器件损坏。
4、 打开包装后，请即刻将塑料袋放入垃圾桶，以免儿童玩耍，造成窒息的危险。
5、 确保电源线不会与尖锐的边缘、毛边、其他突出尖锐物或表面高热的物品接触。以防漏电，造成触电或火灾。
6、 连接电源之前，请检查产品标示的电压是否与供电电源电压相符，以免损坏元器件或发生火灾。
7、 必须单独使用10A或以上带接地的插座，插头需彻底插入插座，以防接触不良而导致元件过热烧坏，引发短路或火灾等危险。
8、 请在水平台面上操作，请勿在地毯、毛巾、塑料、纸等易燃物上操作本产品,以防引起火灾。
9、 请勿将本产品放在不平稳、潮湿、高温、光滑、不耐热的台面上使用，以免触电、起火、滑落等造成伤害事故和财产损失。
10、请勿将本产品靠近高温、强磁、易燃易爆气体(如天然气、沼气等)，以防引起器件损坏、故障或火灾。产品四周应留足够空间，与周边物体至少保持10cm距离。

11、请勿在窗帘、壁橱等可燃材料下方或附近使用本产品，防止引起火灾。
12、切勿在无人照看的情况下让产品工作，以防烤焦食材引发火灾等危险。
13、产品首次使用时，会蒸发出少量油烟，属正常现象。
14、使用时因内部温度变化，零部件收缩膨胀时发出“咔咔”声，属正常现象。
15、产品工作时，请勿将任何袋装、罐装或瓶装的物品放在产品上或加热盘内，否则有爆炸的危险。
16、使用本产品时，请勿将过大尖锐物及纸类、塑料等易燃物品放于加热盘内，否则会造成器件损坏、火灾等危险。
17、请勿在外接定时器或独立的遥控控制系统的方式下运行该产品，以防短路、自燃等危险。
18、打开上盖时不能用力过大，以免上加热盘回弹造成烫伤或砸伤。
19、产品工作时，请勿使电源线触及加热盘、金属盖及其他高温部位。
20、本产品不得长时间空烧(不放任何食材)，建议不要连续使用超过3小时，以防过热引起加热盘崩裂、自燃等，造成伤害事故和财产损失。
21、及时擦拭溢出油，切勿让油污流入产品内部，以防造成短路、触电引发人身损害、财产损失风险。
22、工作期间，产品会产生高温和蒸汽，请勿用手触摸或将脸部靠近，以防烫伤。
23、取出食物时请小心高温，以免烫伤。
24、请勿用刀或金属器具在发热盘内切割食物，请勿用金属或粗糙之物刷洗擦拭发热盘，以免损坏不粘涂层。
25、严禁用湿手插/拔插头或用湿布清洁插座，否则会造成触电。
26、拔下插头时，须握住插头拔出，切勿用力猛拉或扭曲电源线，以防电源线损坏，产生漏电危险。
27、为防止触电或火灾，下列情况必须保证电源是断开的：不使用时、清洁或移动产品时、当产品出现问题时。
28、如产品发生故障或损坏，请停止使用，可以送到我公司的售后服务点维修，切勿自行修理，以免发生危险。

29、如果电源软线损坏，为了避免危险，必须由制造商、其维修部或类似部门的专业人员更换。

30、使用完毕，请切断电源，待机器冷却后清洁加热盘及表面，以防残留的面粉、油渍等在烘烤时冒烟或起火。

31、严禁将产品及电源线浸入水或其他液体中，不要对其喷、洒水，以免器件进水造成短路、漏电。

第二章 部件名称

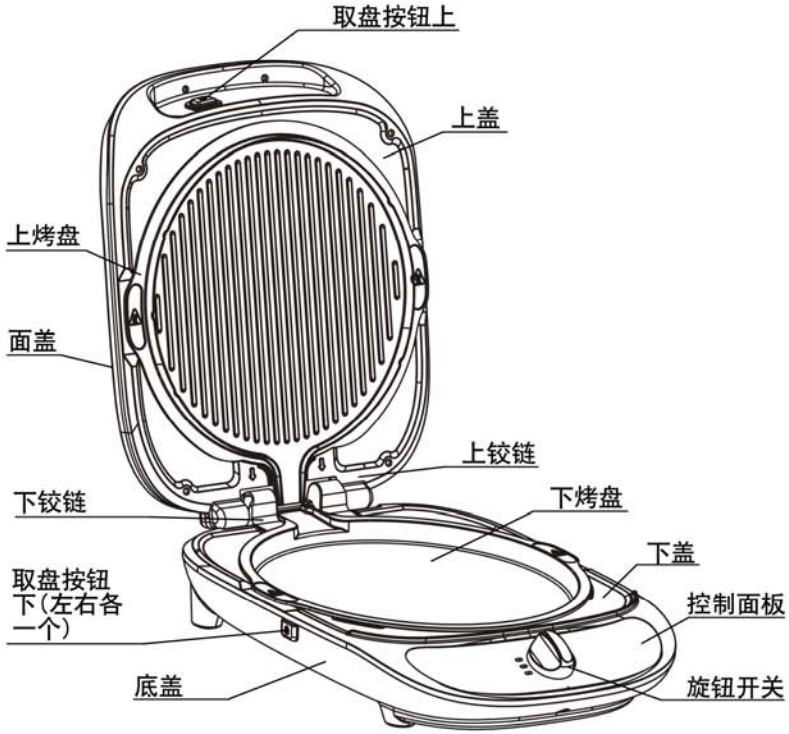

第三章 操作面板

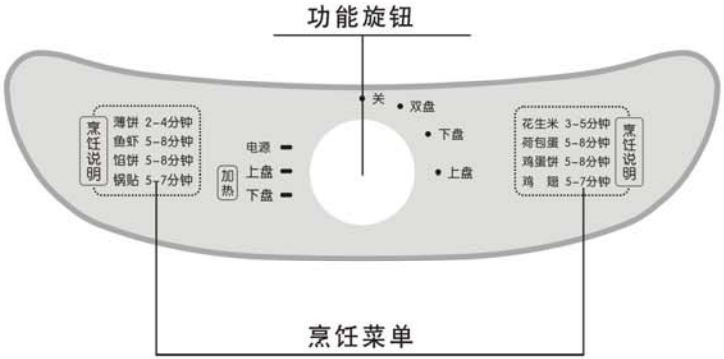

第四章 使用方法

1、第一次使用前，确保上下烤盘装配到位，并用湿布将烤盘擦拭干净，上下烤盘擦上少量食用油。

2、插上电源插头，电源指示灯亮，进入待机状态。

3、产品预热：根据烹饪需求，旋转“旋钮开关”到相应的档位，对应的加热指示灯亮，(旋到“双盘”，上盘和下盘发热管同时亮)，机器进入预热状态；数分钟后，加热指示灯熄灭，表明预热完成。

4、食物烹饪操作：预热完成后，在烤盘中放入将要烤制的食物后盖好上盖。可参照《食物加工时间参照表》进行烹饪，也可凭自身经验掌握，一般当电饼铛(煎烤机)四周热气减少时标明食物已熟。

食物加工时间参照表：

食品名称	时间(分钟)
煎鸡蛋、薄饼、鸡蛋饼、煎饼、春饼、葱花饼	2~5
大饼、馅饼、锅贴、肉饼、烙馍、家常饼	4~8
发面饼、玉米饼、豆馅饼、各种烧饼	4~7
烤肠、烤肉、烤羊肉串、煎鱼、油焖大虾	4~8
烤土豆片、薯片、三明治面包、比萨饼	4~5
炒豆、炒花生米、炒瓜子、爆米花、炒栗子	4~10

注：

上表时间仅供参考，烤制时间与机器冷热状态、电压、气温及食物的用料、软硬、大小等有关，且各地对食物的习惯称呼不同，可根据具体实际情况进行合理调整。

5、使用完毕，断开电源开关，拔下电源插头，先冷却几分钟后，用湿抹布擦拭干净即可，但长期不用时应使用清洁剂进行清洗。

★电饼铛(煎烤机)上盘180° 摊平方法：

在上盘打开≥95°左右“立式”放置时，握住把手稍向上用力使上盘离开卡位，继续自然顺着转槽旋至180°，此时把手支撑上盘，整个电饼铛(煎烤机)处于摊平状态。**(如下图)**

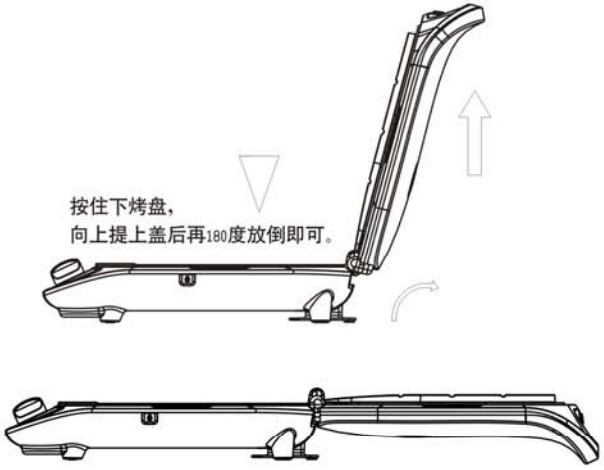

★烤盘拆装使用说明：

为防止高温烫伤，请等机器冷却后再进行拆卸烤盘动作，方法如下：

1、**拆卸上烤盘：**打开上盖，使上盖处于竖立状态，如图按下取盘按钮，烤盘就会打开一定角度，然后直接斜向上取出即可。

2、**装配上烤盘：**使上盖处于竖立状态，检查烤盘和发热盘之间是否有异物，如图将上烤盘带导油槽一端插入铰链处对应的插孔中，然后在另一端轻压烤盘，使烤盘与发热盘贴合，最后轻拉烤盘检查是否装配到位即可。

3、**拆卸下烤盘：**打开上盖，左右手同时按下如图所示按钮，烤盘就会打开一定角度，然后直接朝着远离铰链的方向抽出即可。

4、**装配下烤盘：**打开上盖，检查烤盘和发热盘之间是否有异物，如图将下烤盘带导油槽一端插入铰链处对应的缺口中，然后在另一端两侧按钮处轻压烤盘，使烤盘与发热盘贴合，最后轻拉烤盘检查是否装配到位即可。

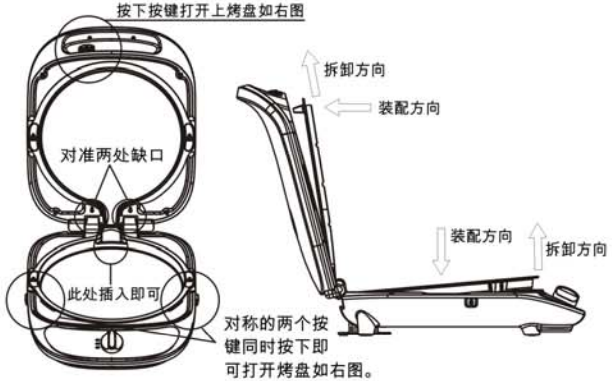

小贴士

※不同型号的电饼铛(煎烤机)功能和使用方法均不同，请根据您购买的型号，查阅相应型号的具体使用方法。

※电饼铛(煎烤机)工作过程中，严禁用手触摸发热盘及产品表面，以免烫伤。

※电饼铛(煎烤机)先预热2-3分钟后，再放入将要烤制的食物，烤制效果会更好。

※烙薄饼时为使上下双面效果均匀一致，建议烙制过程中进行适当的翻面。

※电饼铛(煎烤机)为悬浮式设计，高度会因食物厚度而自动调节。

第五章 保养和维护

1、清洗前请先关闭电源，拔下电源插头。

2、待发热盘充分冷却后再将电饼铛(煎烤机)内的油倒净，以免被烫伤。为保证食物新鲜，每次煎煮应换上干净的油。

3、待发热盘充分冷却后可用洁净湿毛巾擦拭发热盘，请勿使用钢丝球等粗糙物品清洁发热盘。如果长期存放应使用清洁剂进行清洗。

4、切勿将整个电饼铛(煎烤机)浸入水中清洗，以免发生触电危险或功能故障。

5、清洁完毕，待产品晾干后再放置于阴凉干燥处保存。

第六章 维修服务保证

产品如有故障，请与本公司的特约维修网点或客户服务中心联系。

1、九阳电饼铛(煎烤机)实行一年保修期。

2、保修期的起始日期以产品发票日期为准。

3、下列情况之一者，不属于保修范围：

■消费者使用、保管、维护不当造成损坏。

■非本公司指定维修部自行装拆修理而造成损坏。

■发票型号与维修产品型号不符或者有涂改。

■无有效发票。

■因不可抗拒力造成损坏。

■将电饼铛(煎烤机)用于商业用途。

4、不属于保修范围内的产品，本公司客户服务中心仍热情为您服务。

第七章 产品安全指标

型号	额定电压	额定频率	额定功率	烤盘直径
JK-30C02	220V~	50Hz	1500W	30cm
JK-30C602	220V~	50Hz	1500W	30cm

第八章 执行标准

执行标准：GB 4706.1-2005， GB 4706.14-2008

第九章 故障分析及排除

故障现象		产生原因	解决方法
电源指示灯不亮	发热盘不加热	1、电源没有接通。	检查插头插座、电源引线是否完好，并插到位。
		2、内部导线断开。	
		3、电源开关损坏。	送指定的售后服务部进行维修。
	发热盘加热	4、电源开关内部指示灯损坏。	
		5、电源开关内部指示灯线断。	
电源指示灯不亮或加热指示灯亮	发热盘不加热	1、电热管损坏。	送指定的售后服务部进行维修。
		2、温控器损坏。	
		3、保险丝损坏。	
		4、内部导线断开。	
加热指示灯不亮	发热盘不加热	1、电源没有接通。	检查插头插座、电源引线是否完好，并插到位。
		2、内部导线断开。	
	发热盘加热	3、指示灯损坏。	送指定的售后服务部进行维修。
		4、指示灯断开。	
加热指示灯一直熄灭		温控器损坏。	送指定的售后服务部进行维修。
不能自动限温		温控器损坏。	送指定的售后服务部进行维修。

备注：

1、以上为常见故障诊断和排除方法，对于其它故障，请与本公司客户服务联系，或直接到本公司指定的维修点进行修理，切勿自行拆卸修理。

2、本公司指定维修点明细见保修卡。

电气原理图

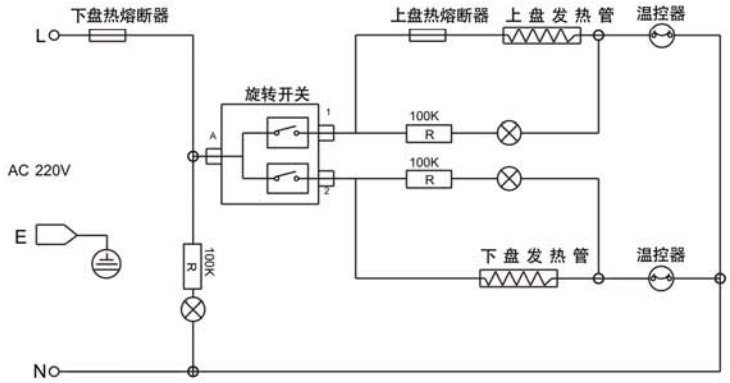

装箱明细

电饼铛	竹铲	说明书	食谱	保修卡	合格证
1台	1把	1本	1本	1本	1张

V15-1